Зроблено в Україні ТМ «Pehotin»
Made in Ukraine by «Pehotin»

Шафа офісна «П-3»
Office cabinet «P-3»

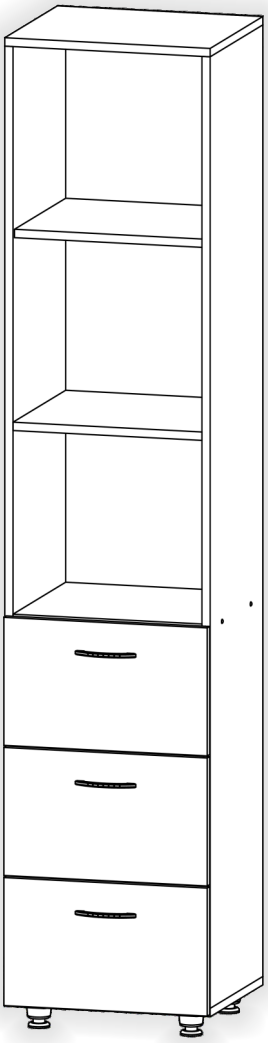

Д-400, Ш-366, В-1886, мм.
L-400, W-366, H-1886, mm.

Інструкція збірки
Assembly instruction

pehotin@gmail.com
pehotin.com.ua

«П-3»/«Р-3»

№	довжина(мм) length(mm)	ширина(мм) width(mm)	кількість quantity
1.	400*	350**	1
2.	400*	350**	1
3.	1814*	350	1
4.	1814*	350	1
5.	368*	340	2
6.	368*	350	1
7.	1105	396	1
8.	738	396	1
9.	334*	100	6
10	342*	100	3
11	243**	396**	3
12	340	355	3

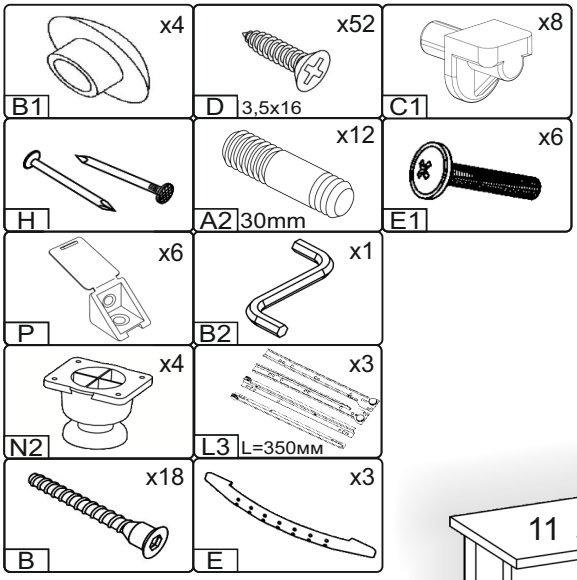

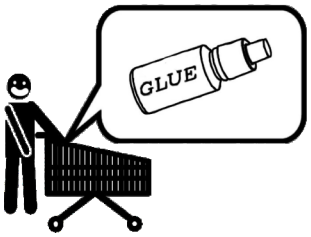

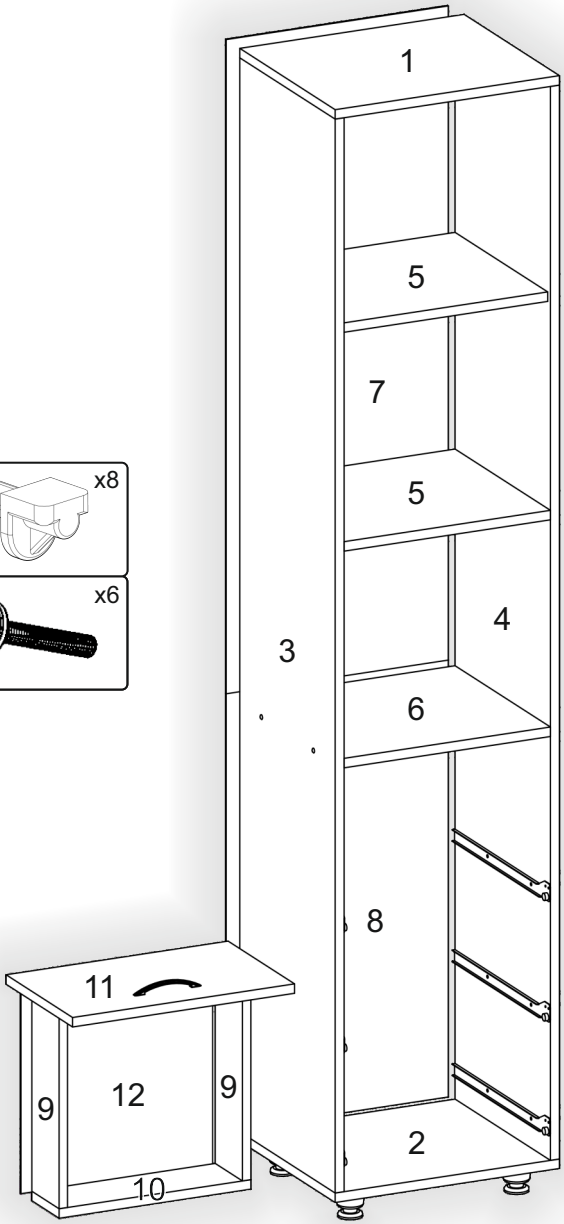

1.

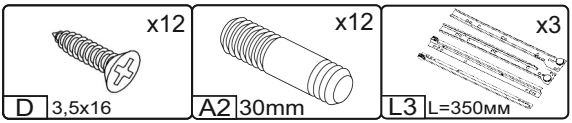

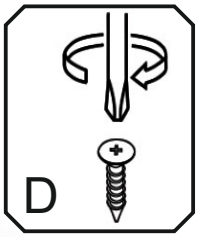

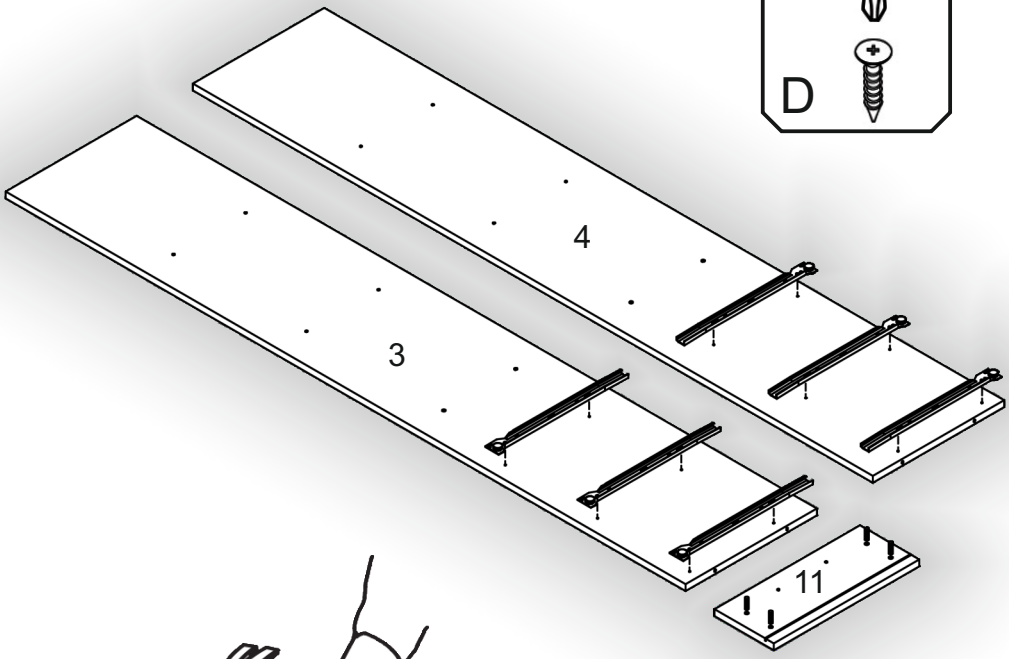

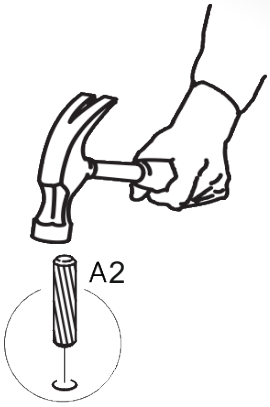

2.

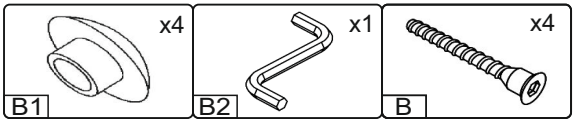

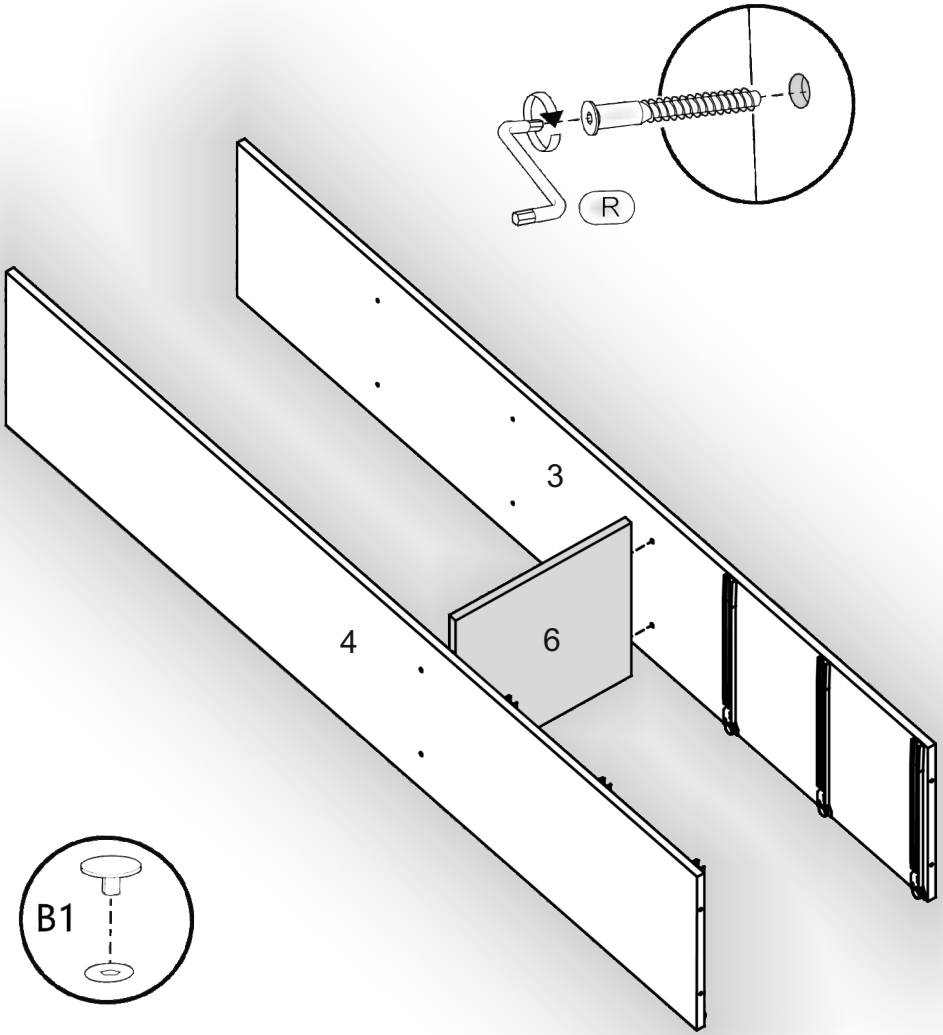

3.

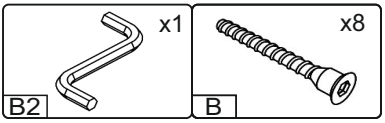

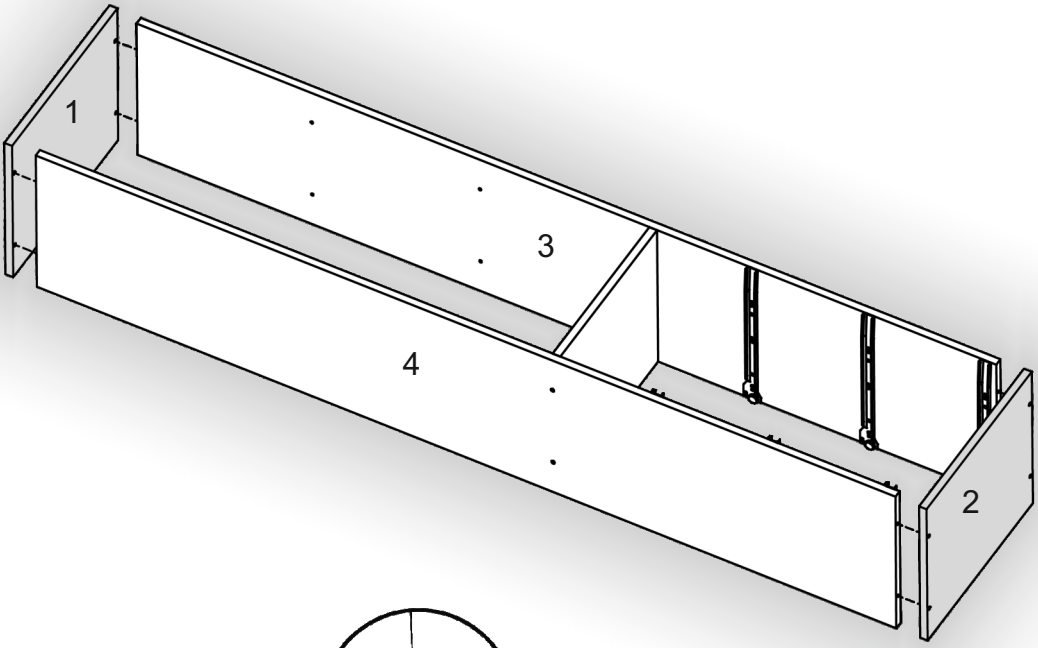

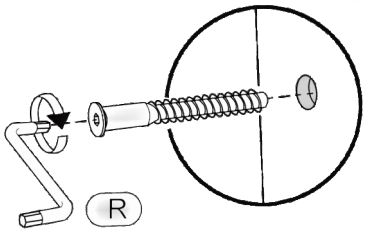

3.

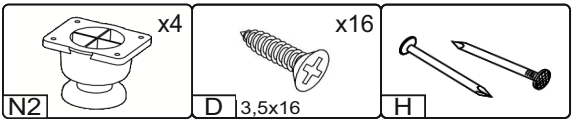

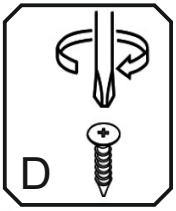

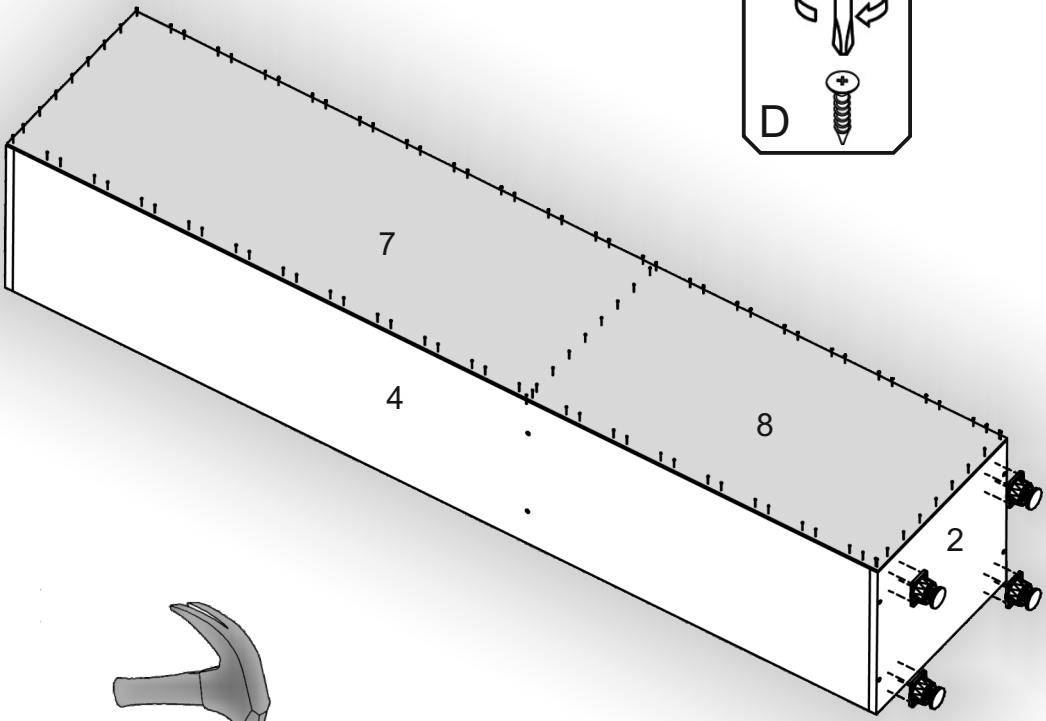

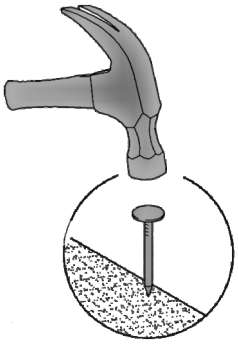

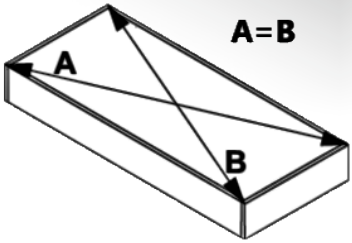

5. x3

x3 E	x6 E1	6x B	24x D 3,5x16
H	3x L3 L=350мм	6x P	1x B2

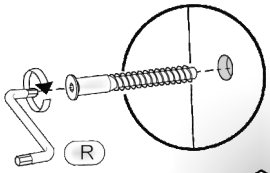

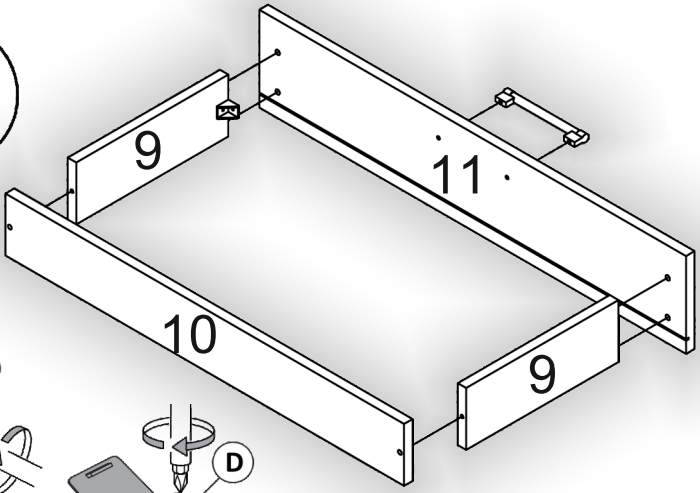

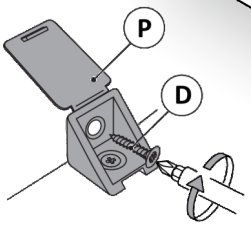

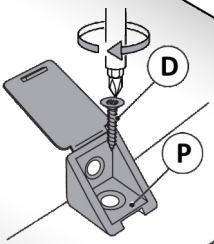

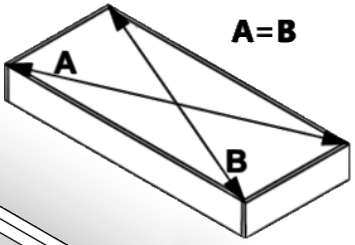

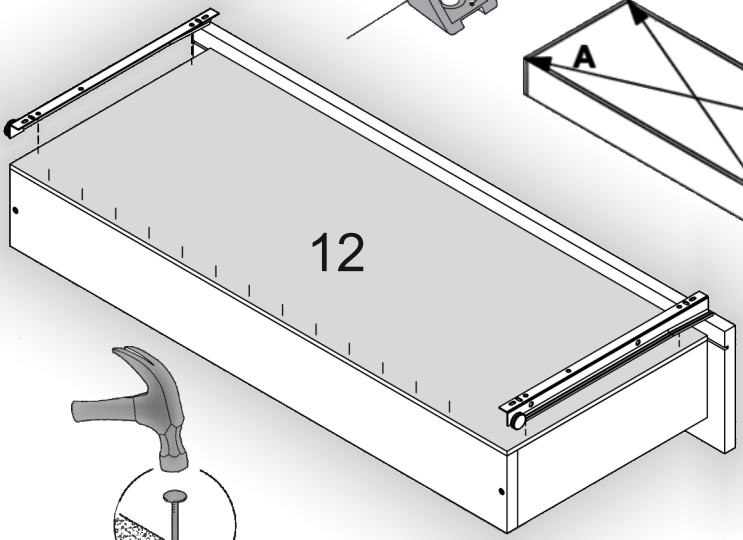

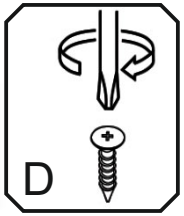

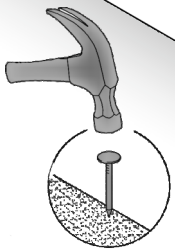

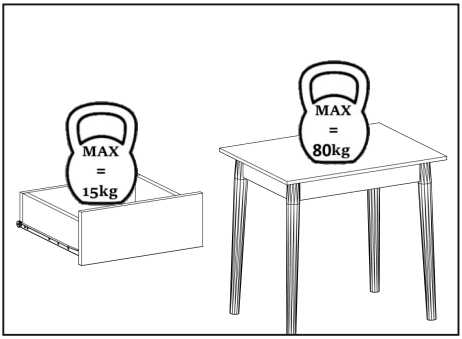
MAX
=
15kg
MAX
=
80kg

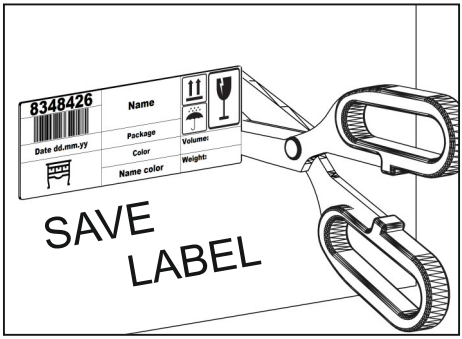
8348426
Name
Date dd.mm.yy
Package
Color
Name color
Volume:
Weight:
SAVE
LABEL

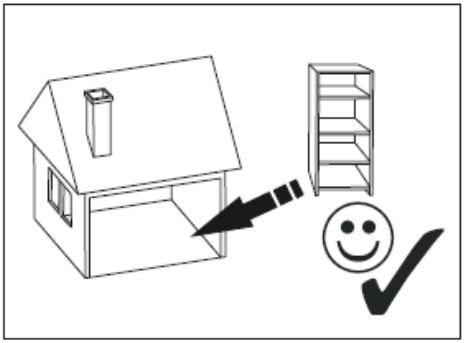

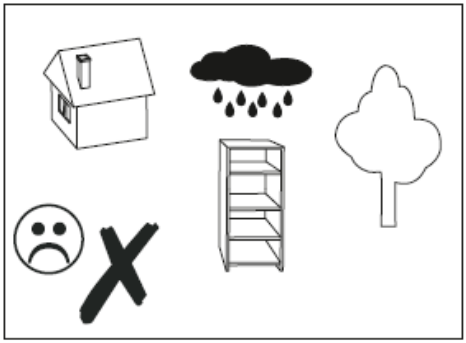

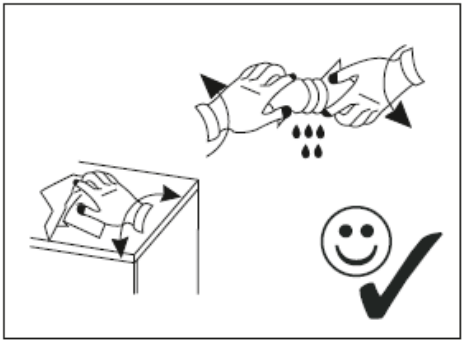

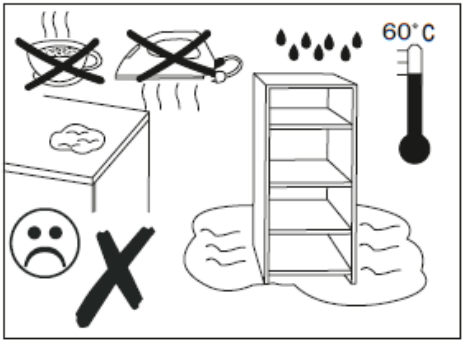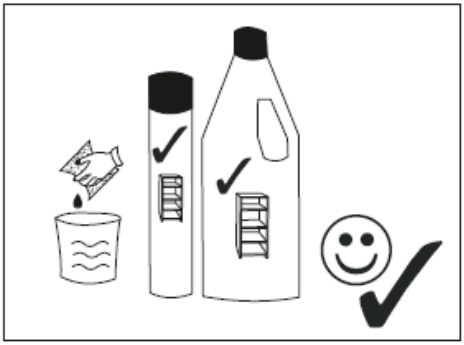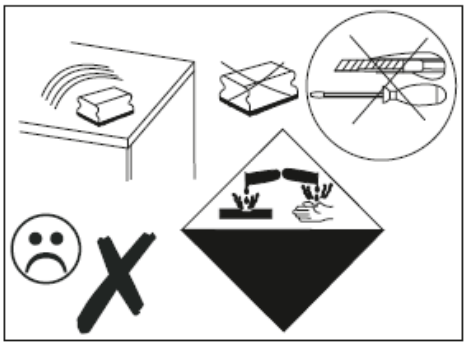
60°C