E-30-4NA

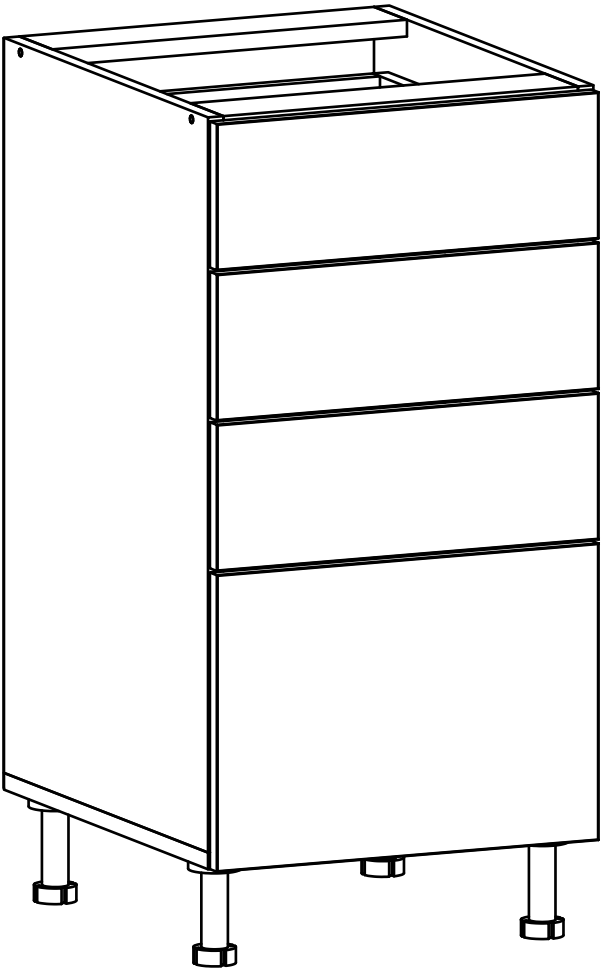

Д-300, Ш-474, В-820, мм.

L-300, W-474, H-820, mm.

Інструкція збірки
Assembly instruction

«E-30-4NA»

№	довжина(мм) length(mm)	ширина(мм) width(mm)	кількість quantity
1	704*	458	1
2	704*	458	1
3	458**	300*	1
4	268*	74	2
5	384*	68	6
6	384*	164	2
7	242*	68	3
8	242*	164	1
9	140**	296**	3
10	285**	296**	1
11	242	405	4
12	718	298	1

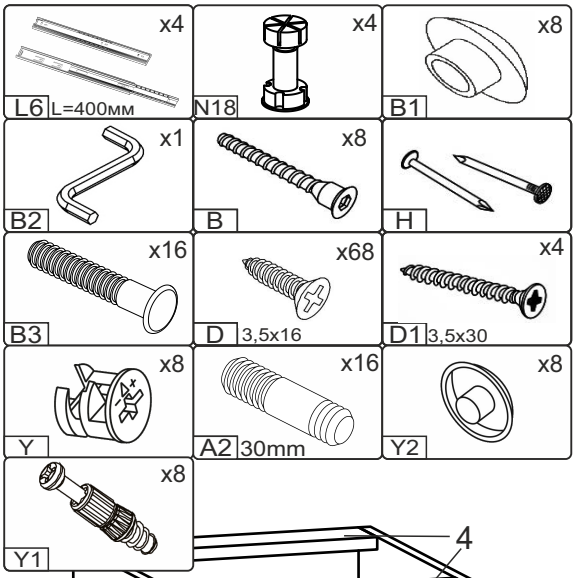

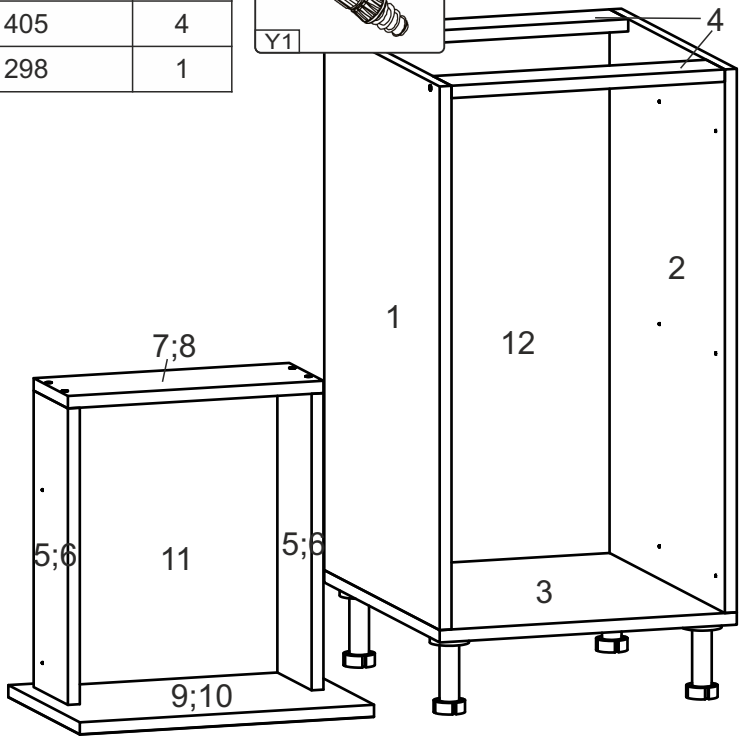

Важливо! Перед свердлінням отворів переконайтеся, що правильно обрали розташування ручок, і використовуйте відповідний інструмент.

Important! Before drilling holes, make sure you have chosen the correct handle placement and use the appropriate tools.

1.

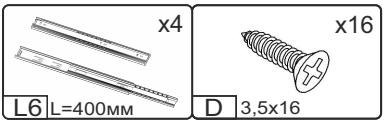

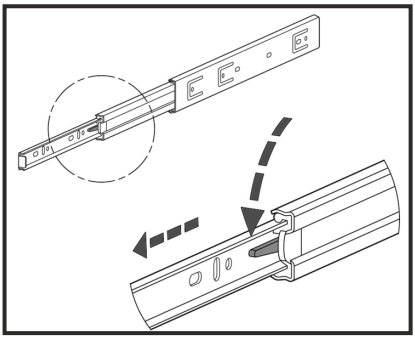

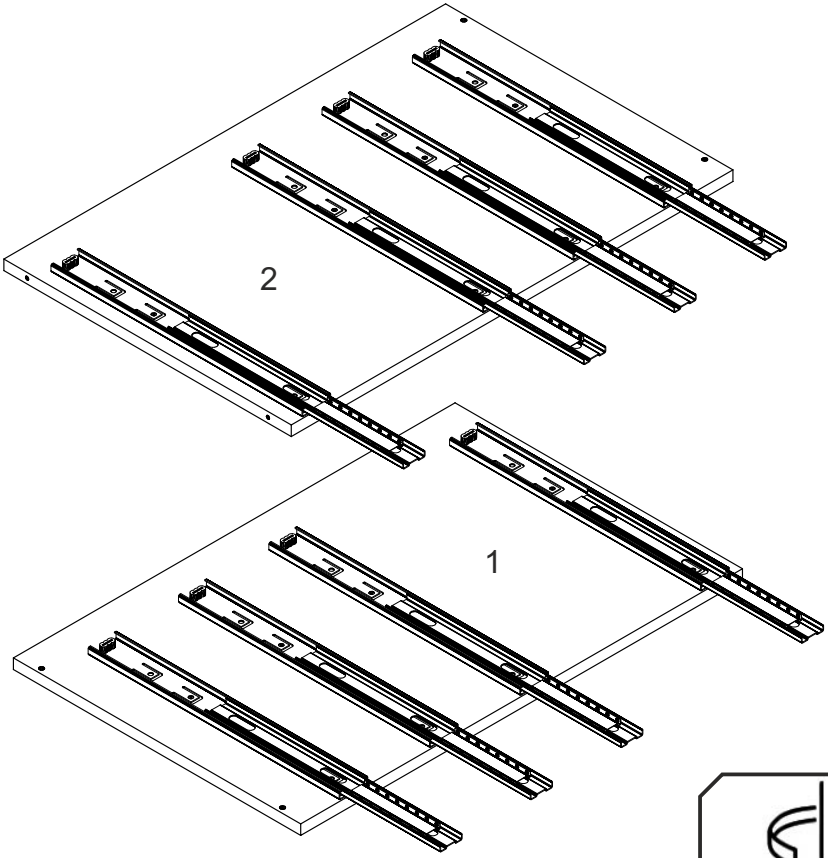

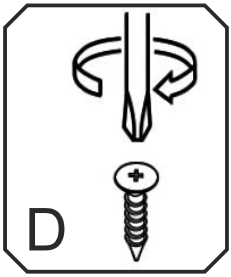

2.

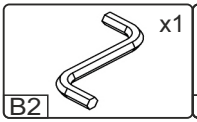

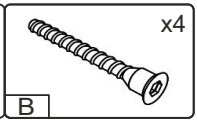

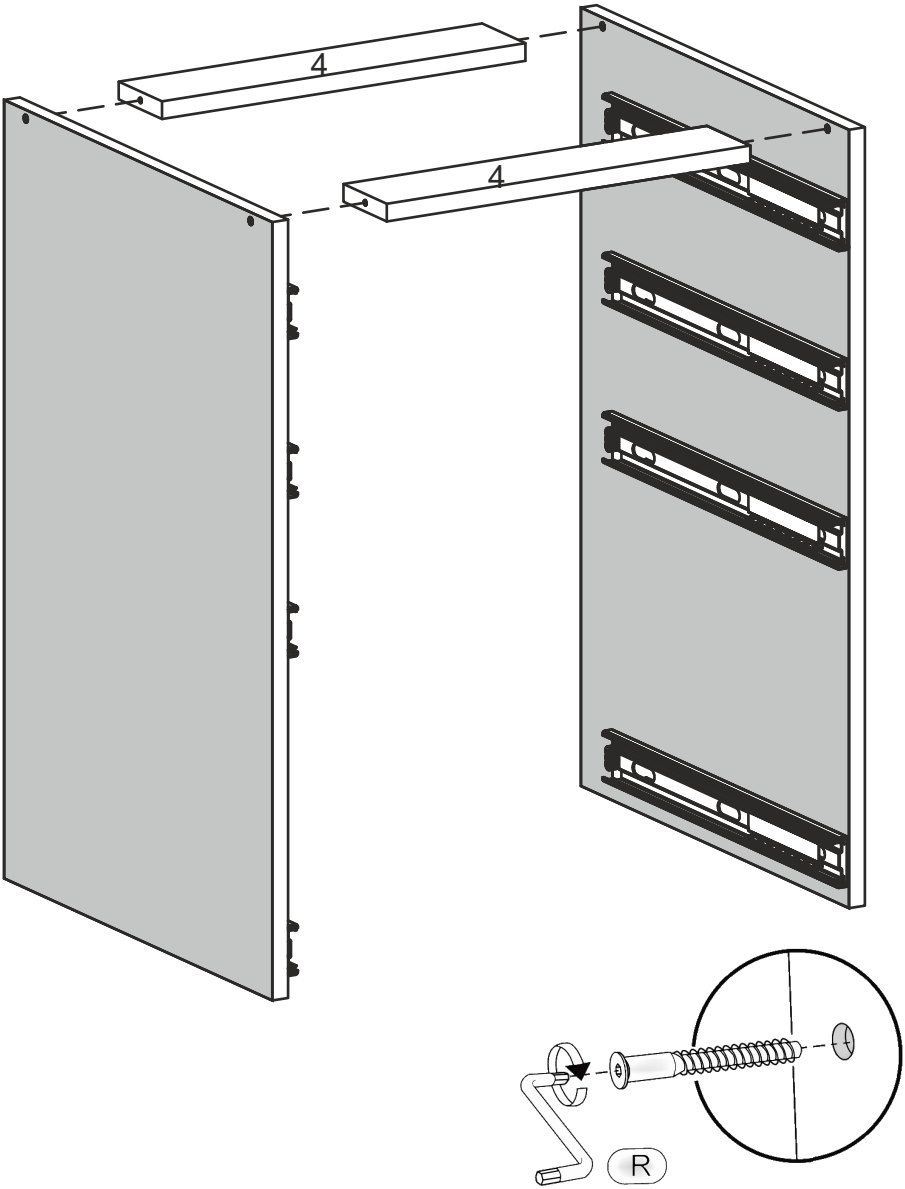

3.

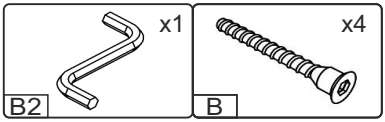

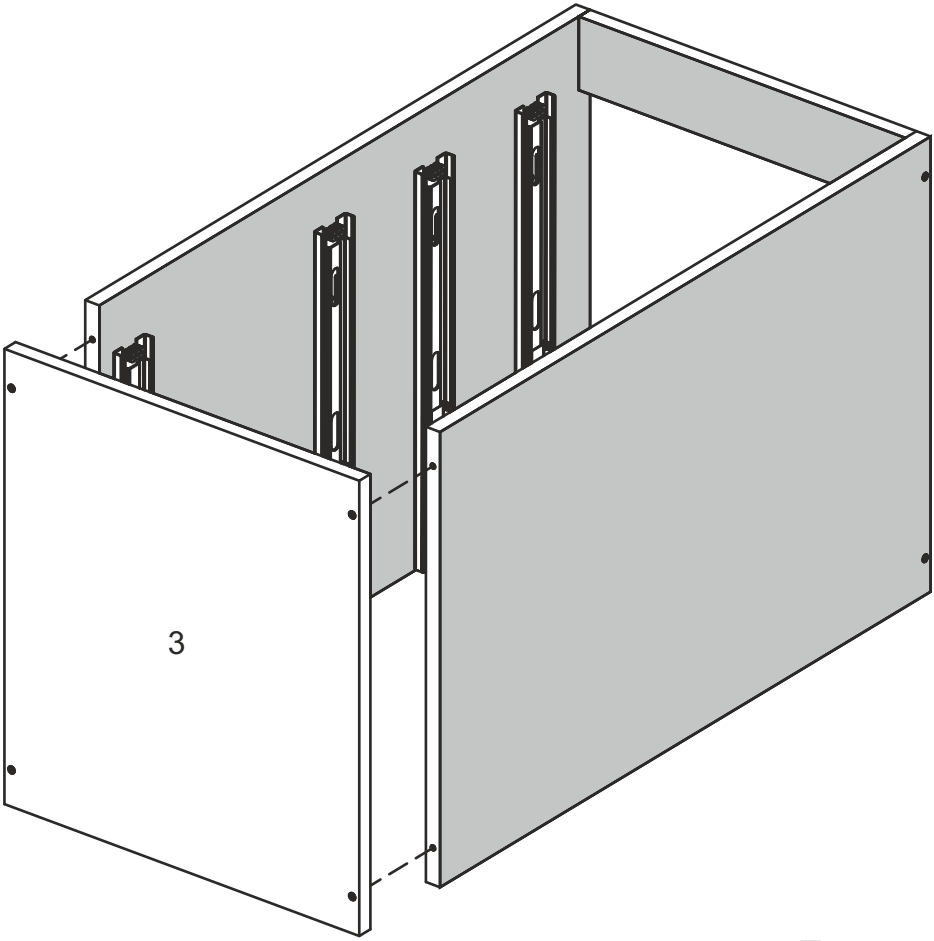

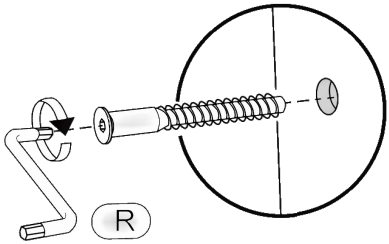

4.

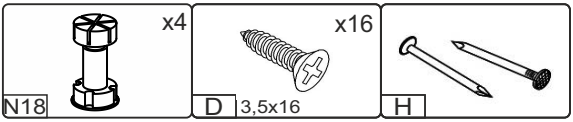

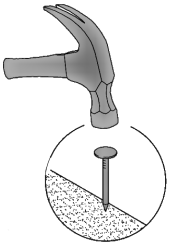

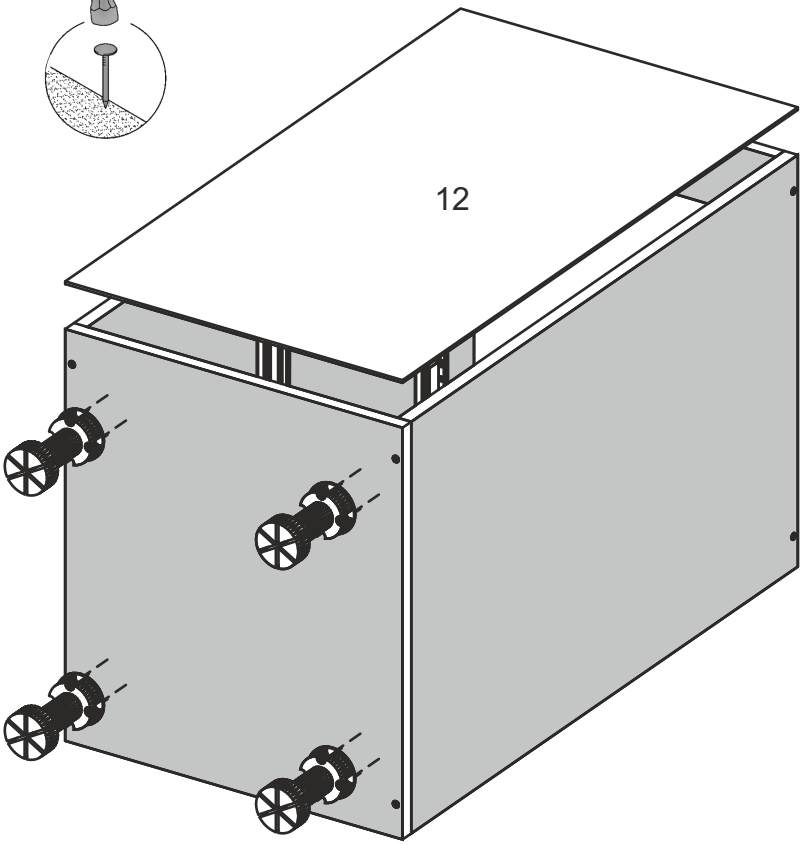

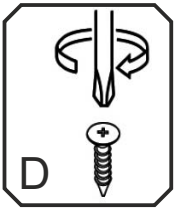

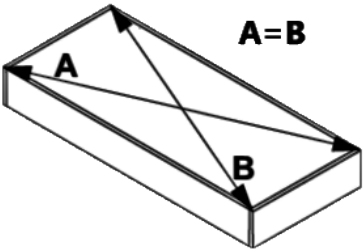

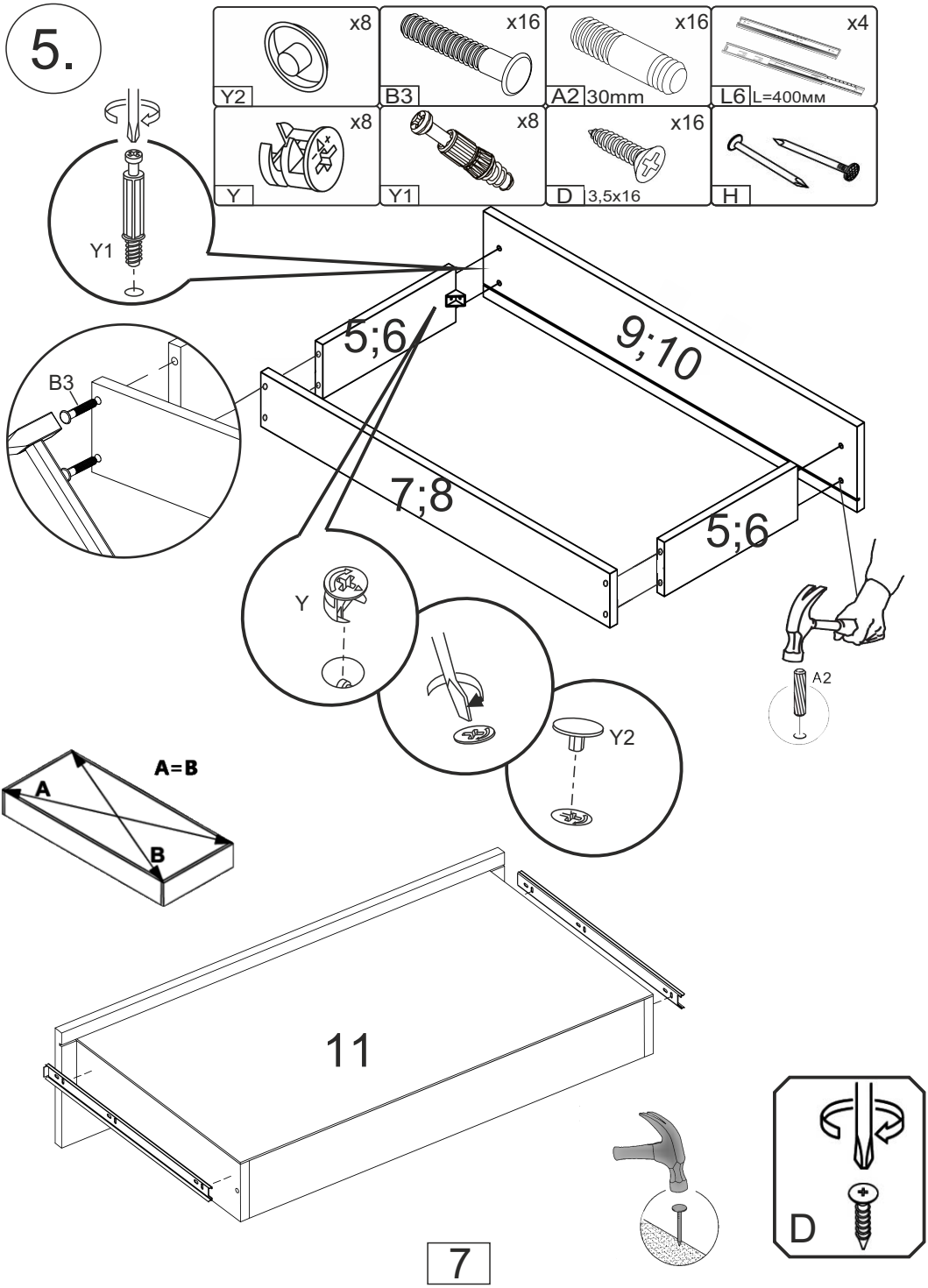
5.
x8
Y2
x16
B3
x16
A2 30mm
x4
L6 L=400мм
x8
Y
x8
Y1
x16
D 3,5x16
H
Y1
B3
5;6
9;10
7;8
5;6
Y
Y2
A2
A=B
A
B
11
D
7

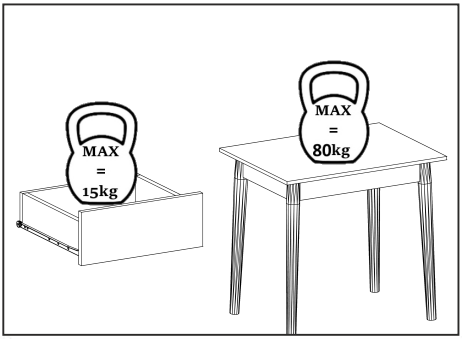
MAX
=
15kg
MAX
=
80kg

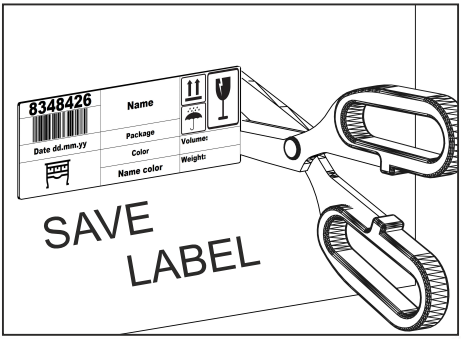
8348426
Name
Date dd.mm.yy
Package
Volume:
Color
Weight:
Name color
SAVE
LABEL

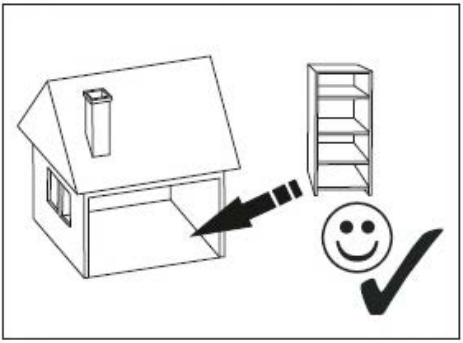

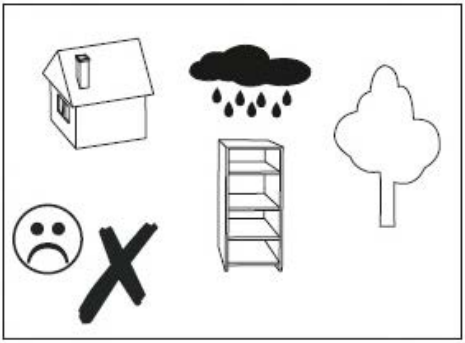

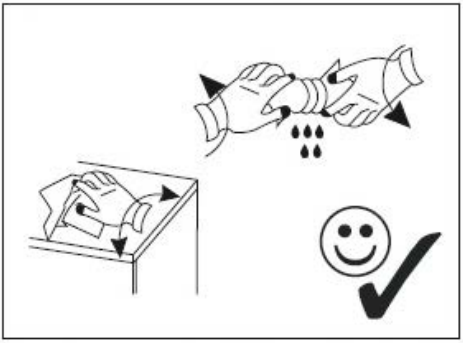

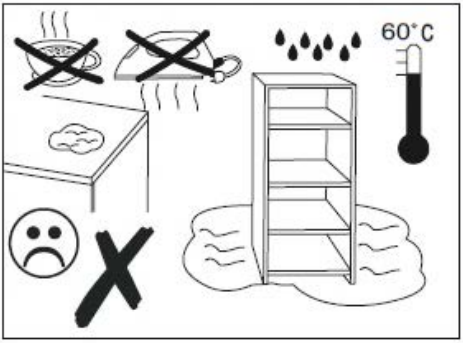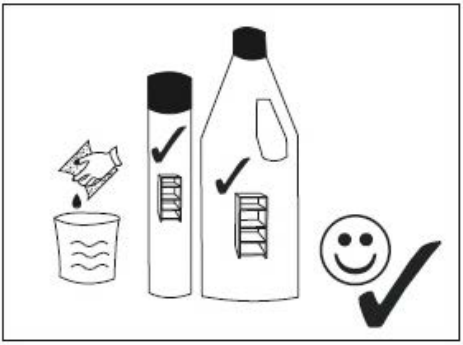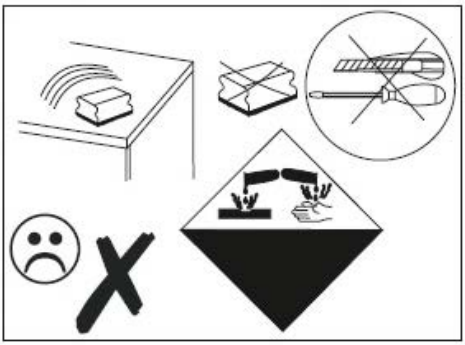
60°C